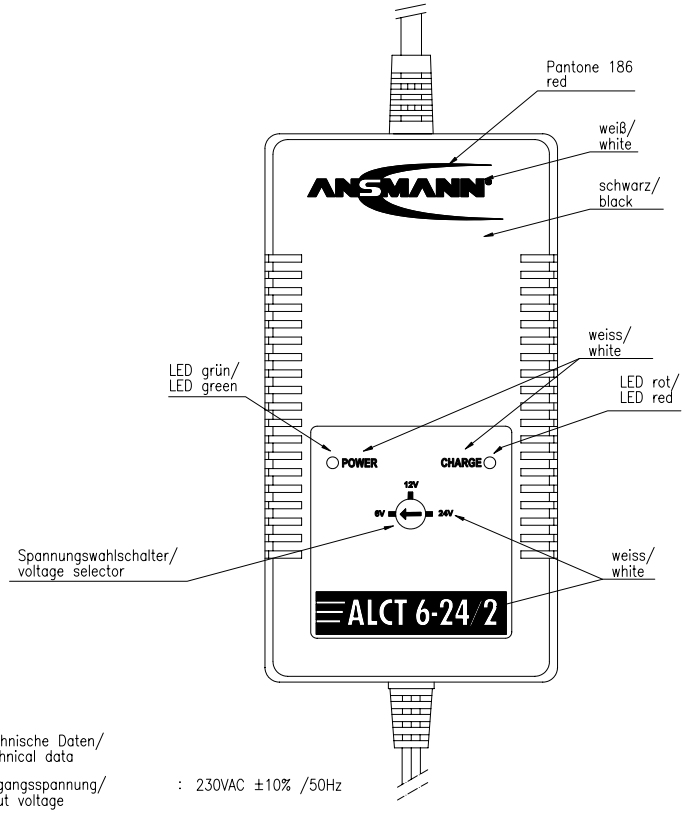

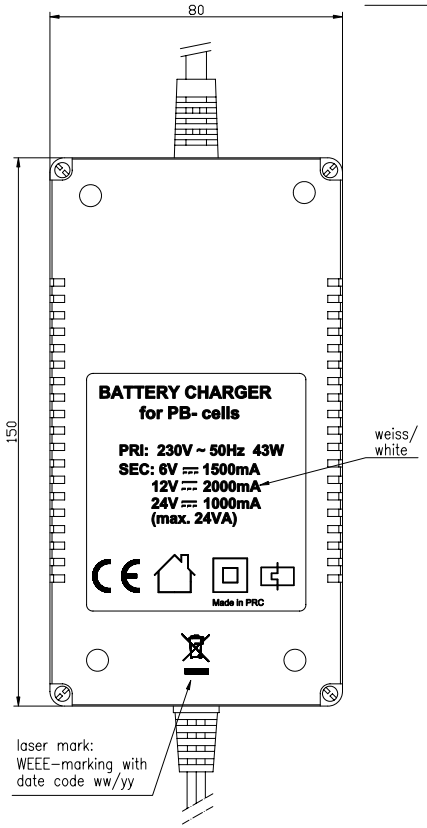

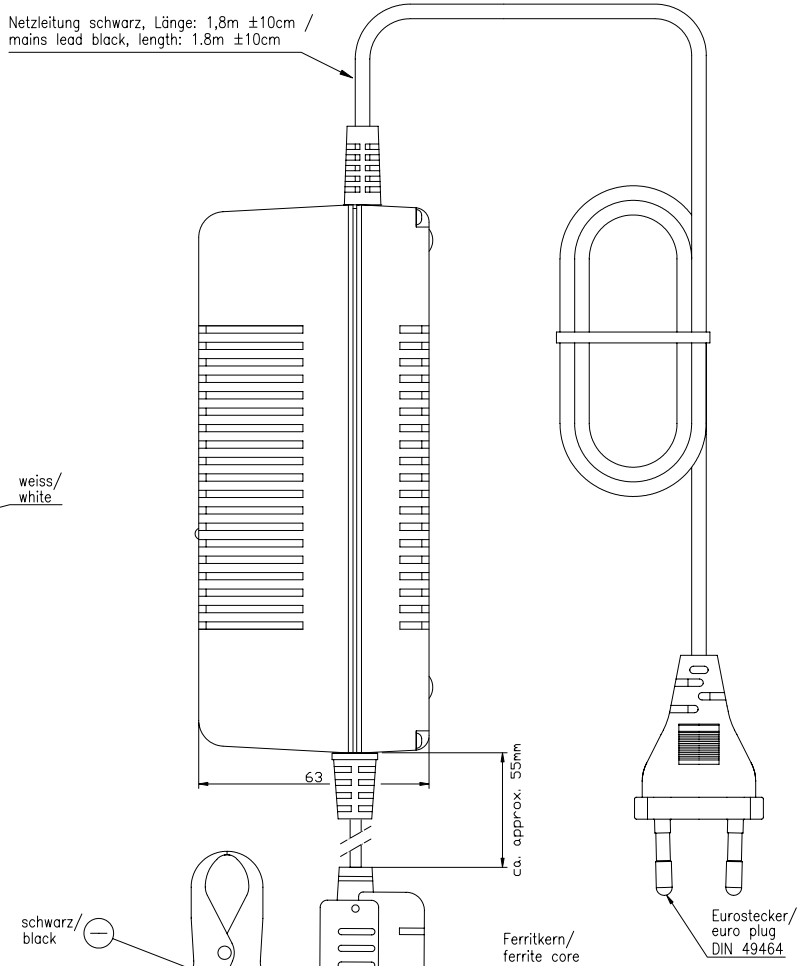

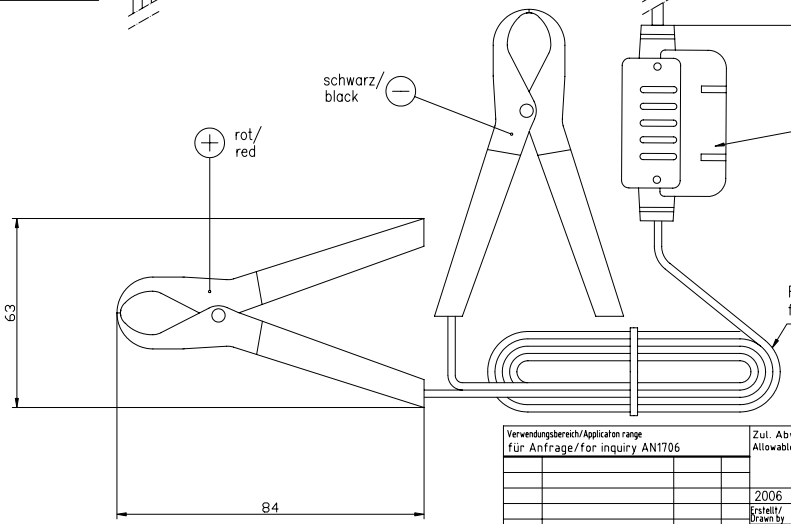

Technische Daten/
technical data

Eingangsspannung/ input voltage	: 230VAC ±10% /50Hz		
Ausgangsdaten/ output datas	: Nennspannung/ nominal voltage	Ladeschlußspannung/ final charge voltage	Ladestrom/ charging current
	6V	6,9V ±2%	1500 mA ±10%
	12V	13,8V ±2%	2000 mA ±10%
	24V	27,6V ±2%	1000 mA ±10%
Ladeverfahren/ charge system	: IU		
Schutzart/ protection	: IP 20		
Isolation/ insulation	: 4 kV Eingang/Ausgang primary/secondary		
Betriebstemperatur/ operating temperature	: 0°C.....+25°C		
Lagertemperatur/ storage temperature	: −25°C.....+70°C		
Gewicht/ weight	: 1690g inkl. Verpackung/ 1690g incl. package		
Gehäuse/ case	: Tischgehäuse schwarz/ desktop case black		
Verpackung/ packaging	: Einzelverpackung, farbige Faltschachtel 205x145x70mm(LxBxH) VE: 4 Stück inkl. mehrsprachiger Bedienungsanleitung/ individual packaging, colored folding box 205x145x70mm(LxWxH) PU: 4 pcs including multilingual manual instruction		
Approbation/ approval	: CE		
Anzeige/ indicators	: LED grün leuchtet bei Betrieb/ LED green lights steadily during operation LED rot leuchtet beim Laden, erlischt bei vollem Akku/ LED red lights steadily during charge, turns off when battery is full		

HY-LINE®
POWER COMPONENTS
HY-LINE AG
Gründenstrasse 82
CH-8247 Flurlingen
Schweiz
Tel.: +41 (0) 52 647 42 00
Fax: +41 (0) 52 647 42 01
E-Mail: power@hy-line.ch
URL: www.hy-line.ch

Version	Änderung/Change	Datum/Date	Name
V0	ferrit core added	23.11.06	KK
V0	front side printing updated	23.05.06	SM
V0	---	15.05.06	KK

Verwendungsbereich/Application range: für Anfrage/for inquiry AN1706

Zul. Abweichung/ Allowable deviation

Oberfläche/ Surface

	Datum/Date	Name
Erstellt/ Drawn by	2006 13.03.	JY

Ursprung/Origin Proj. XX/XX/XX

Maßstab/Scale 1:1

Gewicht/Weight

Werkstoff/Work material, Modell-Nr.

Zeichnungsname/Drawing name: ALCT 6-24/2

Zeichnungsnummer/Drawing number Artikelnummer/Part number: 5207333

Blatt/Sheet 1

Ersatz für/Replaced by

Ersatz durch/Replacement through:

Diese Zeichnung/CAD-Daten dürfen ohne unsere Genehmigung weder vervielfältigt noch Dritten zugänglich gemacht werden. Ihre Benutzung ist nur für den Zweck gestattet, für den wir sie ausdrücklich zur Verfügung gestellt haben. Die Zeichnung/CAD-Daten sind auf Verlangen jederzeit unverzüglich zurückzugeben. Zuwiderhandlungen sind strafbar und verpflichten zu Schadensersatz. Für den Fall der Anmeldung eines Patents oder Gebrauchsmusters behalten wir uns Rechte vorbehalten. ACHTUNG beachte die Pfeile der sachlichen Mehrverwendung für beliebige, uns unbekannte Zwecke. Wir sind nicht verpflichtet, Ihnen zu erlauben, Ihnen zu ermöglichen, Ihnen zu verschaffen oder zu erstatten, Ihnen zu verkaufen, zu lizenzieren oder zu übertragen