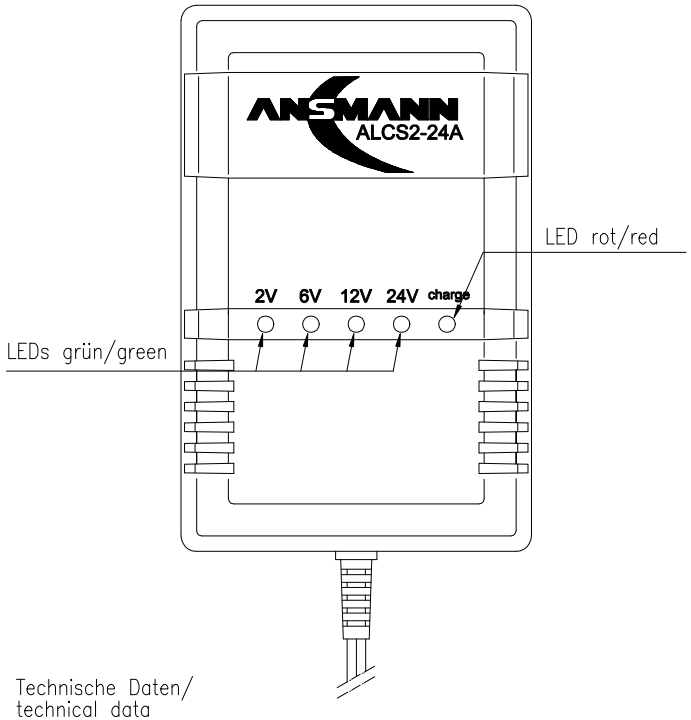

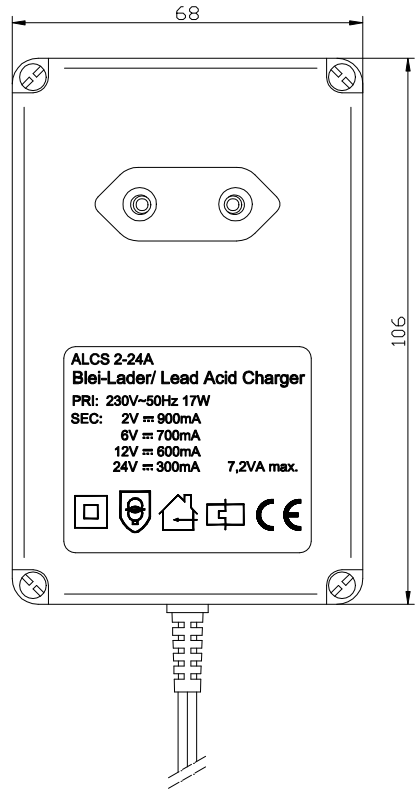

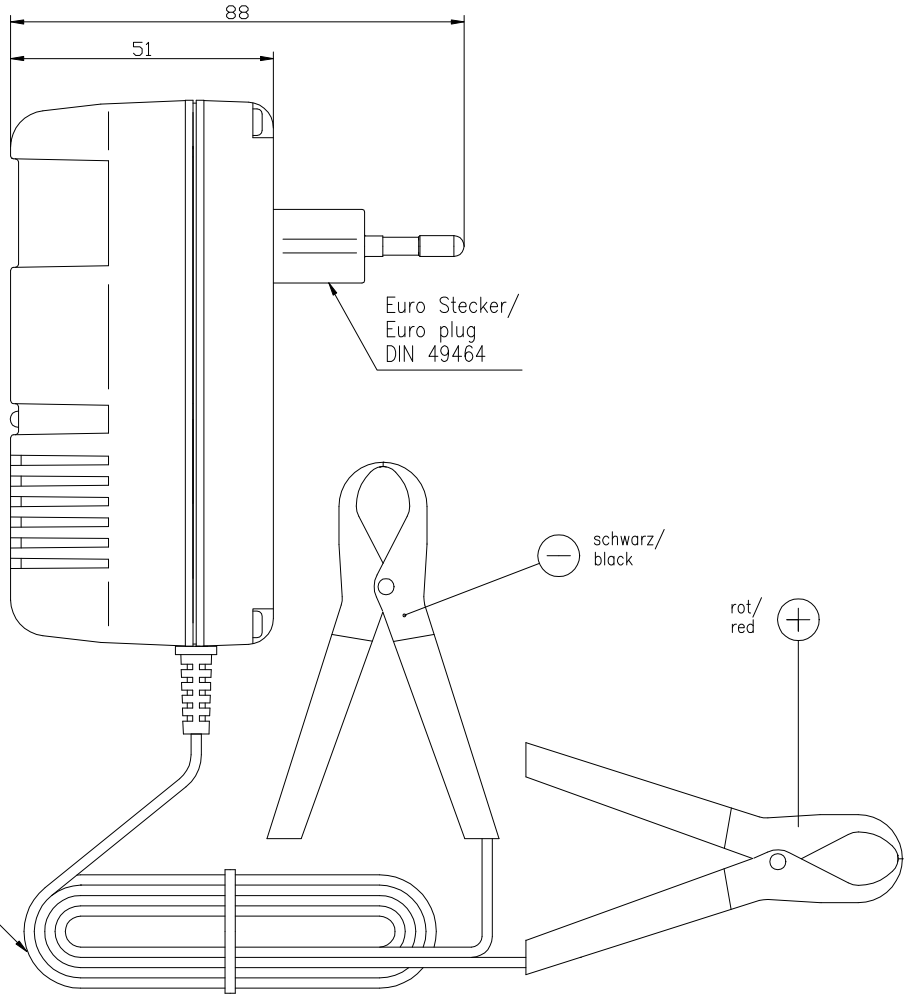

Technische Daten/
technical data

Schutzart/ protection	: IP 20			
Isolation/ insulation	: 4 kV	Eingang/Ausgang primary/secondary		
Eingangsspannung/ input voltage	: 230V/50Hz ±10%			
Ausgangsdaten/ output data	:	Akkunennspannung/ nominal battery voltage	Ladeschlußspannung/ end charging voltage	Ladestrom/ charging current
		2V	2,3V	900mA
		6V	6,9V	700mA
		12V	13,8V	600mA
		24V	27,6V	300mA

Die Umschaltung auf den jeweiligen Akkutyp erfolgt automatisch/
automatic switch-over to the respective battery type

Betriebstemperatur/ operating temperature	:	0°C.....+25°C
Lagertemperatur/ storage temperature	:	-25°C.....+70°C
Gewicht/ weight	:	520g
Gehäuse/ case	:	Steckergehäuse schwarz/ plug-in case black
Anzeigen/ indicators	:	LED rot leuchtet beim Laden, erlischt bei vollem Akku/ LED red lights steadily during charge, turns off when battery is full

Lieferumfang/
delivery details

: 1 Ladegerät ALCS 2-24A mit Polzangen/1Bedienungsanleitung in 4 farbiger Faltschachtel (H140xB95xT72mm)
1 Umkarton enthält 10 einzelverpackte Ladegeräte/ 4 Umkartons in einem Export Karton(=40St.)
1 pce charger ALCS 2-24A with car battery connectors and 1 pce instructions sheet in
a 4 coloured folding box (140x95x72mm)
10 pcs of this charger in a transport carton /4pcs. of transport cartons in a export carton (=40pcs.)

HY-LINE®
POWER COMPONENTS
HY-LINE AG
Gründenstrasse 82
CH-8247 Flurlingen
Schweiz
Tel.: +41 (0) 52 647 42 00
Fax: +41 (0) 52 647 42 01
E-Mail: power@hy-line.ch
URL: www.hy-line.ch

Verwendungsbereich/Applicaton range				Zul. Abweichung/ Allowable deviation	Oberfläche/ Surface	Maßstab/Scale 1:1	Gewicht/Weight 520g
	Freigabe/Release(√)	Datum/date	Name			Werkstoff/Work material, Modell-Nr.	
Entwicklung/ Development				2001	Datum/Date	Name	Zeichnungsname/Drawing name
Vertrieb/ Distribution				Bearbeitet/ Drawn by	08.05.	S.P.	Steckerladegerät/ plug-in charger ALCS2-24A 2-24V/ max. 900mA
				Geprüft/ Checked by			
2	updated	22.01.02	SP	ANSMANN		Zeichnungsnummer/Drawingnumber Artikelnummer/Partnumber 9164016	Blatt/ Sheet 1
1	Technische Daten/OT/LED	30.07.01	JE				
Zustand/ State	Änderung/Change	Datum/Date	Name	Ursprung/Origin Proj. XX/XX/XX		Ersatz für/Replaced by	Ersatz durch/Replacement through:

Diese Zeichnung/CAD-Daten dürfen ohne unsere Genehmigung weder vervielfältigt noch Dritten zugänglich gemacht werden. Ihre Benutzung ist nur für die Zwecke gestattet, für die wir sie ausdrücklich zur Verfügung gestellt haben. Die Zeichnung/CAD-Daten sind auf Verlangen jederzeit zurückzugeben. Zuwiderhandlungen sind strafbar und verpflichten zum Schadensersatz. Für den Fall der Erteilung von Schutzrechten behalten wir uns das Recht vor, über die hier beschriebene Neuerung/Änderung/Zusatz/Ersatz/Zusatzteil/Ersatzteil/Zubehörteil/Verbrauchsmaterial/Ausführungsbeispiel/Ausführungsform/Verfahren/Produkt/Dienstleistung/Software/Datenträger/Datenbank/Datenmaterial/Information/Daten/Muster/Modell/Form/Werkzeug/Gerät